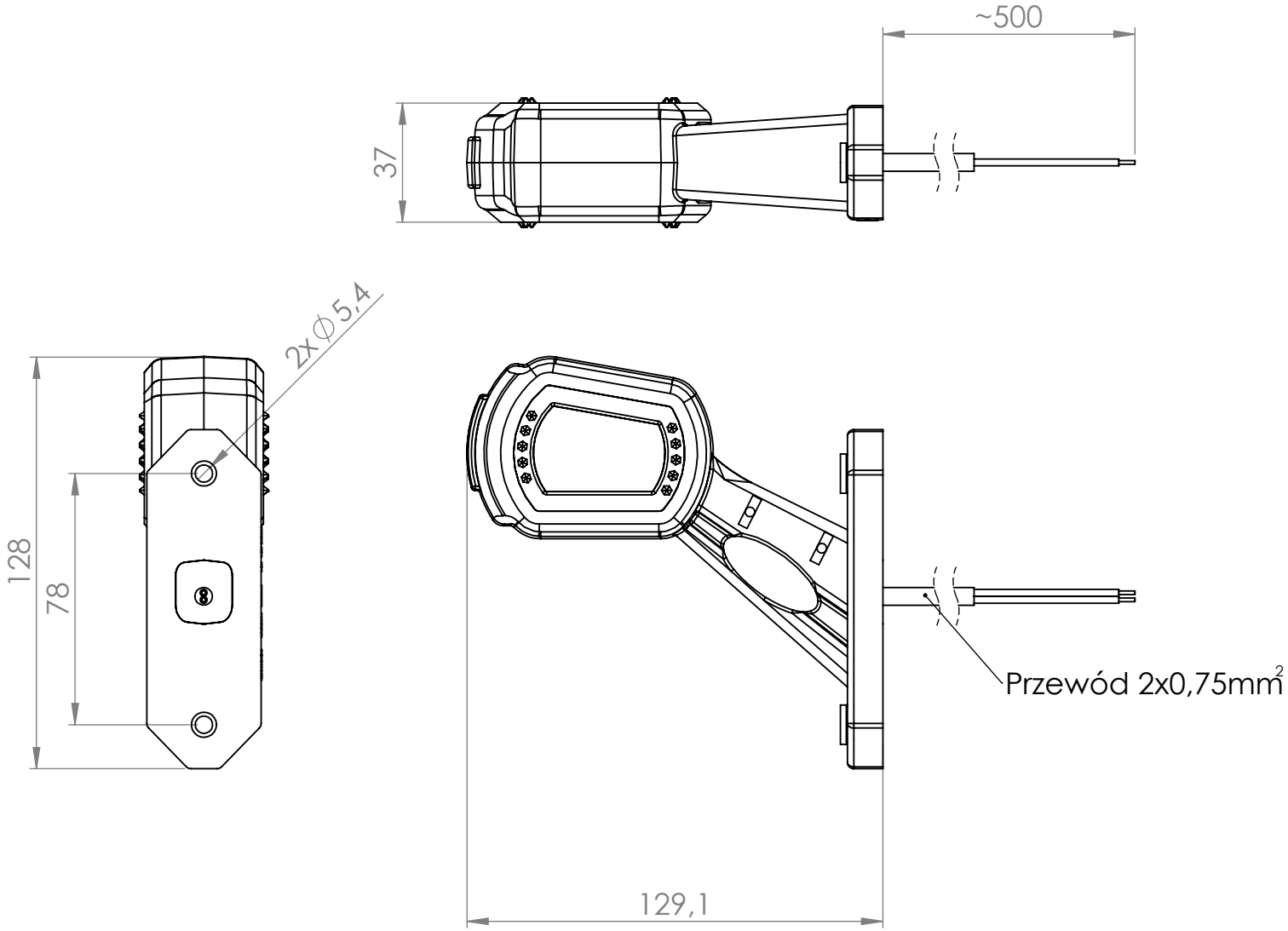
~500
37
2x ∅5,4
128
78
129,1
Przewód 2x0,75mm²